Traduzione
Translation

Valvole a pinza meccaniche - serie OV
Mechanical Pinch Valves of OV series

Valvole a pinza meccaniche:
La soluzione di raccordo per il bloccaggio e la regolazione

Inoltre le stesse particelle più grandi di materiale solido vengono rivestite dal pinza estremamente resistente all'usura e alla corrosione delle valvole a pinza meccaniche e quindi bloccate in modo impermeabile.

► **Esecuzione delle valvole:**
Come varianti di comando sono a disposizione un azionamento manuale attraverso un volantino o la variante automatica con cilindri pneumatici doppi/semplici.

Mechanical Pinch Valves:
Valve solution for isolation and regulation

Even larger solid particles are shut off by the sleeve, which is particularly resistant to abrasion and corrosion, hence shut off without leaks.

► **Actuator variants:**
Actuator variants available include manual actuation by means of a hand wheel or the automatic variant with double or single-acting pneumatic cylinders.

Scheda tecnica / data sheet
DB_mV_OV_IT+EN_2022-01-24

AKO Armaturen & Separationstechnik GmbH
Adam-Opel-Str. 5
65468 Trebur-Astheim
GERMANIA / GERMANY

Telefono / Phone: +49 6147 9159-0
Fax: +49 6147 9159-59
E-mail: ako@valvola-a-manicotto.it / ako@pinch-valve.com
Internet: www.valvola-a-manicotto.it / www.pinch-valve.com

AKO Armaturen
Ihr Quetschventil-Spezialist
Your Pinch Valve Specialist

Valvole a pinza meccaniche - serie OV
Mechanical Pinch Valves of OV series

La soluzione ottimale per prodotti abrasivi, corrosivi e fibrosi come ad es. granulati, polveri e liquidi con materiali solidi.

► Funzione
La valvola a manicotto manuale si chiude con il volantino. La valvola a manicotto azionata pneumaticamente è chiusa dalla forza elastica e si apre con l'afflusso di aria. Inoltre è disponibile una valvola a manicotto con cilindro a doppia azione.

► Vantaggi
- Passaggio di prodotto libero,
- chiusura ermetica
- Tenuta ottimale
- Nessuna ostruzione
- Poca manutenzione

► Funzione di sicurezza
In caso di mancanza di elettricità/aria la valvola di tipo PA / PA2 si chiude.

► Modelli
Corpo e cilindro in alluminio, manicotti in vari materiali (es. gomma naturale antiabrasiva, neoprene, EPDM).

► Manutenzione
Sostituzione dei manicotti e dei componenti semplice ed economica.

► Corpo
Alluminio (Pittura: simile a RAL 2008)

► Manicotti
Gomma naturale e gomma sintetica (es. NBR, CR, EPDM) Manicotti per alimenti su richiesta.

► Misure della flangia
Conformi alla norma DIN EN 1092 PN10

► Settori industriali
- Sistemi di trasporto pneumatici
- Settore dei silos, del cemento
- Trattamento di pigmenti e granulati
- Industria della ceramica, del vetro e della plastica
- Trattamento delle acque reflue
- Industria del marmo, del granito etc.
- Conceria

Salvo modifiche tecniche.

The valve solution for abrasive, corrosive and fibrous products, granulates, powders and slurries.

► Function
The manual valve is closing with handwheel.
The pneumatic valve is normally spring closed, air to open.
Furthermore a pinch valve with double acting cylinders is available.

► Advantages
- free passage
- hermetic closing
- optimum tightness
- no plugging
- easy maintenance

► Safety function
In the event of loss of energy/air of type PA/PA2.

► Construction
Body and actuator aluminium, sleeves in various materials (e.g. NR (natural rubber) anti-abrasive, CR (neoprene), EPDM

► Maintenance
The sleeves and other parts can be replaced easily.

► Body
Aluminium (painting: similar to RAL 2008)

► Sleeves
Natural rubber or synthetic elastomers (i.e. NBR, CR, EPDM).
Sleeves in food grade on request.

► Flange dimensions
Acc. DIN EN 1092 PN10

► Industrial areas
- Pneumatic conveying systems
- Cement and fibrocement
- Pigment and granulates
- Ceramics-, glass-, plastic industry
- Sewage water and mud industry
- Marble- and granite industry etc
- Tannery

Technical details subject to change without notice.

Scheda tecnica / data sheet
DB_mV_OV_IT+EN_2022-01-24

AKO Armaturen & Separationstechnik GmbH
Adam-Opel-Str. 5
65468 Trebur-Astheim
GERMANIA / GERMANY

Telefono / Phone: +49 6147 9159-0
Fax: +49 6147 9159-59
E-mail: ako@valvola-a-manicotto.it / ako@pinch-valve.com
Internet: www.valvola-a-manicotto.it / www.pinch-valve.com

AKO Armaturen
Ihr Quetschventil-Spezialist
Your Pinch Valve Specialist

Valvole a pinza meccaniche - serie OV
Mechanical Pinch Valves of OV series

Serie OV - tipo M
Valvola a manicotto con volantino

► Azionamento
Manuale con volantino

► Meccanismo di apertura/chiusura
DN 15 - 50: ad azione singola
DN 65 - 250: a doppia azione

OV series - type M
Pinch valve with handwheel

► Operation
Manual with handwheel

► Opening / closing mechanism
DN 15 - 50: single acting
DN 65 - 250: double acting

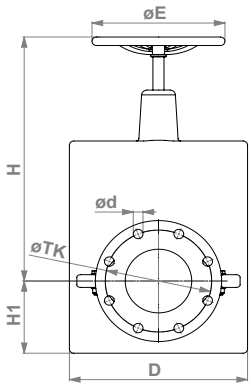

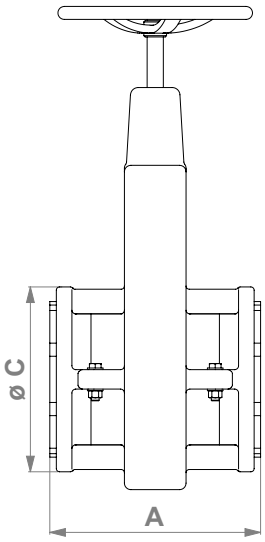

DN	A	H	H1	øC	D	øE	Viti / Screws	øTK (mm)	Ød (mm)	PS max (bar)	Peso / Weight (kg)
15	162	148	46	95	95	120	4	65	14	5	1,8
20	162	153	48	105	105	120	4	75	14	5	1,9
25	196	172	56	115	115	150	4	85	14	5	2,7
32	196	190	59	140	140	150	4	100	18	5	3,0
40	216	200	64	150	150	150	4	110	18	5	4,0
50	246	212	71	165	165	150	4	125	18	5	5,0
65	256	359	96	185	205	250	4	145	18	5	11,5
80	276	377	108	200	230	250	4	160	18	5	13,0
100	316	410	115	220	285	250	8	180	18	5	17,0
125	325	500	145	250	338	300	8	210	18	3	25,5
150	325	575	170	285	402	300	8	240	22	3	30,0
175	355	685	215	315	430	350	8	270	22	3	44,0
200	370	667	193	340	465	350	8	295	22	3	45,0
250	514	887	225	395	560	500	12	350	22	2	80,0

Salvo modifiche tecniche.

Technical details subject to change without notice.

Scheda tecnica / data sheet
DB_mV_OV_IT+EN_2022-01-24

AKO Armaturen & Separationstechnik GmbH
Adam-Opel-Str. 5
65468 Trebur-Astheim
GERMANIA / GERMANY

Telefono / Phone: +49 6147 9159-0
Fax: +49 6147 9159-59
E-mail: ako@valvola-a-manicotto.it / ako@pinch-valve.com
Internet: www.valvola-a-manicotto.it / www.pinch-valve.com

AKO Armaturen
Ihr Quetschventil-Spezialist
Your Pinch Valve Specialist

Valvole a pinza meccaniche - serie OV
Mechanical Pinch Valves of OV series

Serie OV - tipo PA / PA2
Valvola a manicotto con azionamento pneumatico

La valvola è chiusa (forza elastica) e si apre con l'afflusso di aria (uno/due cilindri pneumatici, ad azione semplice)

► Corpo + cilindro
Alluminio

► Accessori
Valvole elettromagnetiche, interruttori a pressione, interruttori di fine corsa

OV series - type PA / PA2
Pinch Valve with pneumatic actuator

The valve is normally spring closed, air to open (one / two single acting pneumatic cylinder).

► Body and actuator
Aluminium

► Accessories
Solenoid valve, pressure regulators, limit switches

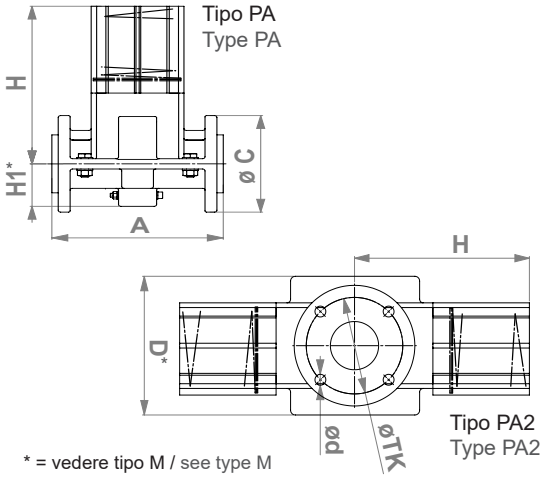

* = vedere tipo M / see type M

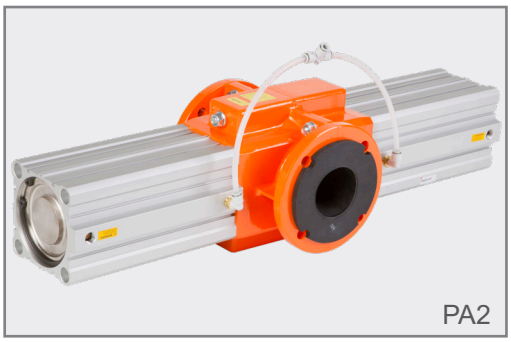

DN	A	H	øC	Viti / Screws	øTK (mm)	Ød (mm)	PS max (bar)	Peso / Weight (kg)	Tipo / Type
15	162	238	95	4	65	14	5	3,8	PA
20	162	248	105	4	75	14	5	4,0	PA
25	196	291	115	4	85	14	5	5,0	PA
32	196	316	140	4	100	18	5	5,5	PA
40	216	345	150	4	110	18	3	11,0	PA
50	246	356	165	4	125	18	3	12,0	PA
65	256	372	185	4	145	18	3	20,0	PA2
80	276	415	200	4	160	18	3	40,0	PA2
100	316	436	220	8	180	18	3	42,0	PA2
125	325	540	250	8	210	18	3	58,0	PA2
150	325	510	285	8	240	22	3	62,0	PA2
200	370	615	340	8	295	22	2	95,0	PA2

Salvo modifiche tecniche.

Technical details subject to change without notice.

Scheda tecnica / data sheet
DB_mV_OV_IT+EN_2022-01-24

AKO Armaturen & Separationstechnik GmbH
Adam-Opel-Str. 5
65468 Trebur-Astheim
GERMANIA / GERMANY

Telefono / Phone: +49 6147 9159-0
Fax: +49 6147 9159-59
E-mail: ako@valvola-a-manicotto.it / ako@pinch-valve.com
Internet: www.valvola-a-manicotto.it / www.pinch-valve.com

AKO Armaturen
Ihr Quetschventil-Spezialist
Your Pinch Valve Specialist

Valvole a pinza meccaniche - serie OV
Mechanical Pinch Valves of OV series

Serie OV - tipo P / P2
Valvola a manicotto con azionamento pneumatico

La valvola viene azionata pneumaticamente con uno/due cilindri pneumatici a doppia azione.

► Corpo + cilindro
Alluminio

► Accessori
Valvole elettromagnetiche, interruttori a pressione, interruttori di fine corsa

OV series - type P / P2
Pinch Valve with pneumatic actuator

The valve is pneumatically operated with one / two pneumatic cylinder (double acting)

► Body and actuator
Aluminium

► Accessories
Solenoid valve, pressure regulators, limit switches

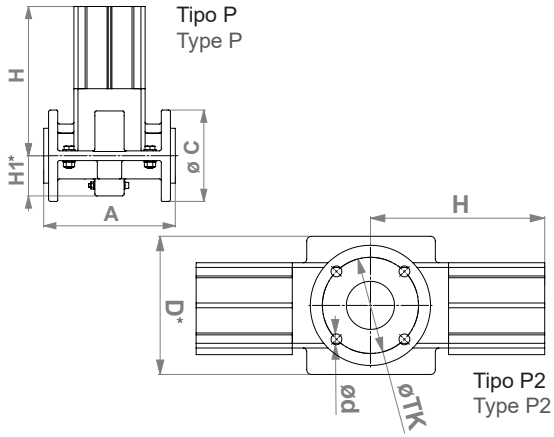

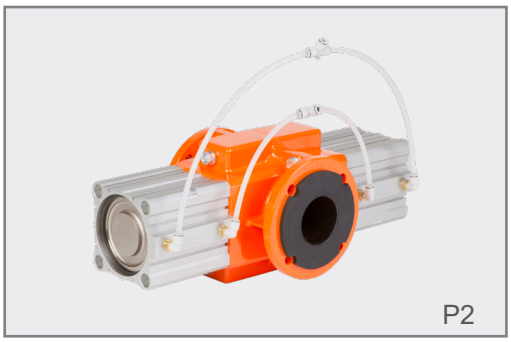

* = vedere tipo M / see type M

DN	A	H	ØC	Viti / Screws	ØTK (mm)	Ød (mm)	PS max (bar)	Peso / Weight (kg)	Tipo / Type
15	162	147	95	4	65	14	5	2,5	P
20	162	149	105	4	75	14	5	2,7	P
25	196	151	115	4	85	14	5	3,5	P
32	196	163	140	4	100	18	5	3,6	P
40	216	245	150	4	110	18	5	7,0	P
50	246	256	165	4	125	18	5	7,5	P
65	256	220	185	4	145	18	5	15,0	P2
80	276	290	200	4	160	18	5	30,0	P2
100	316	300	220	8	180	18	5	33,0	P2
125	325	361	250	8	210	18	5	45,0	P2
150	325	396	285	8	240	22	5	50,0	P2
200	370	452	340	8	295	22	4	84,0	P2
250	524	695	395	12	350	22	2	160,0	P2

Salvo modifiche tecniche.

Technical details subject to change without notice.

Scheda tecnica / data sheet
DB_mV_OV_IT+EN_2022-01-24

AKO Armaturen & Separationstechnik GmbH
Adam-Opel-Str. 5
65468 Trebur-Astheim
GERMANIA / GERMANY

Telefono / Phone: +49 6147 9159-0
Fax: +49 6147 9159-59
E-mail: ako@valvola-a-manicotto.it / ako@pinch-valve.com
Internet: www.valvola-a-manicotto.it / www.pinch-valve.com

AKO Armaturen
Ihr Quetschventil-Spezialist
Your Pinch Valve Specialist